Типовая схема подключения извещателей

Схема подключения коробки соединительной ХКj, где j – номер шлейфа охранной сигнализации, i – номер по порядку очередного извещателя

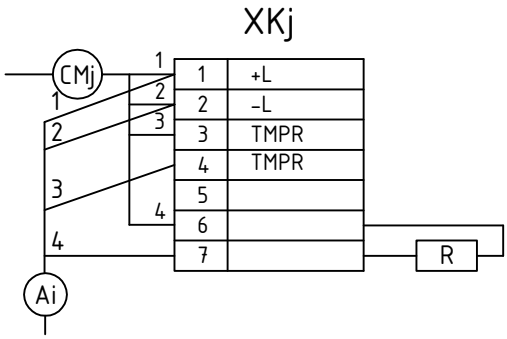

Подключаемый к кабелю последним

Извещатель оптикоэлектронный

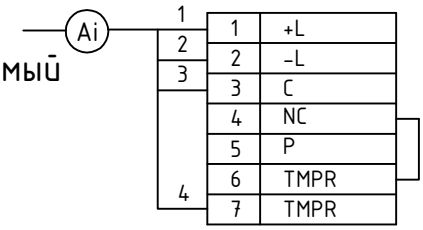

Извещатель магнитоконтактный, кнопка тревоги

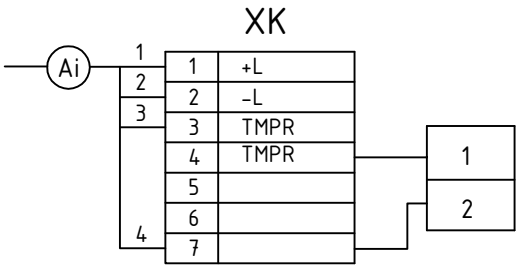

В остальных случаях

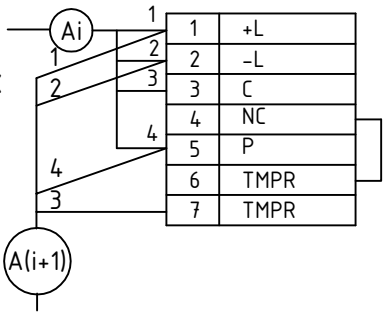

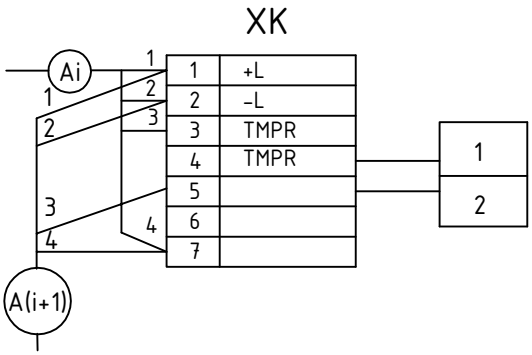

1. Комплектация шлейфов охранной сигнализации представлена в таблице блокирования.
2. При монтаже соединительную коробку ХКj и кабель СМj отмаркировать в соответствии со схемой общей.
3. Номера контактам всех элементов присвоены условно.

Согласовано

Взамен инв. №

Подпись и дата

Инв № подл.

Изм.	Кол.уч	Лист	№док.	Подп	Дата

3564235

Нач.отдела	Начальник		
Н.контроль	Контролёр		
Проверил	Фамилия 1		
Разработал	Фамилия 2		

Типовая схема подключения извещателей

Стадия	Лист	Листов
Р		1

ЗАО "Интернет-проджект"