Поз. обозначение	Наименование	Кол.	Примечание
	Оболочка коробки с хомутами на 3 плинта, BOX I 6436 1 013-20	1	
XT1	Плинт LSA-PLUS 2/10 с размыкамыми конт., 0...9, 6089 1 102-06	1	

Схема соединений XD1

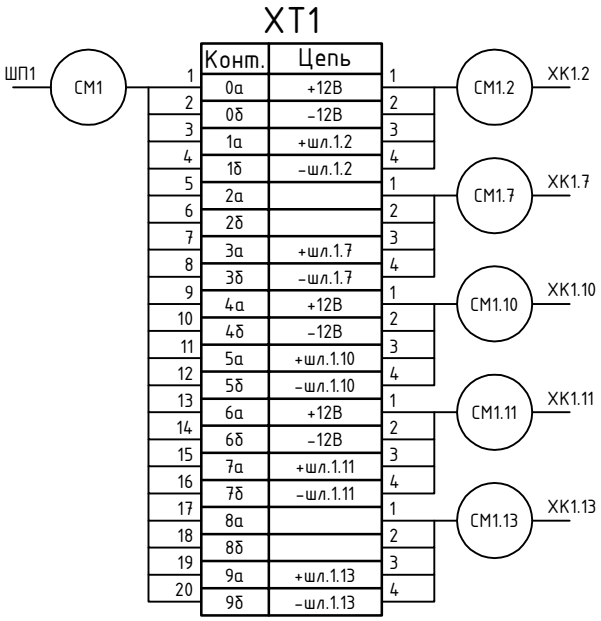

Согласовано

Взамен инв. №

Подпись и дата

Инв № подл.

Изм.	Кол.уч	Лист	№док.	Подп	Дата
Нач.отдела		Начальник			15.10
Н.контроль		Контролёр			15.10
Проверил		Провер			15.10
Разработал		Разраб			15.10

159753-12-ОСЭ4

Гатчинский нефтеперерабатывающий завод

Административно-бытовой корпус. Система охранной сигнализации.

Стадия	Лист	Листов
Р		1

Схема соединений XD1

ЗАО "Интернет-проджект"